DMX 512

DMX 512: sistema di controllo luci professionale mediante Software o Centraline (DMX master controller) collegate via cavo a interfaccie DMX.

NICOLAUDIE: leader mondiale per software e Centraline DMX. Software aperto e scaricabile da internet. Attivazione scene con molteplici possibilità. Touch, pulsanti, orologio e WIFI per versioni top di gamma.

Programmazione: la Planet Sign Vi offre il servizio di programmazione delle centraline DMX per personalizzare Vs. esigenze con scenografie ad hoc (con colori, tempi, programmi scelti da Voi e non standardizzati) adatti a sale Home Theater, Locali pubblici, Shop, Hotel e Centri benessere

Stick DE3

Stick CU4

Slesa U9

Centraline e software Nicolaudie

codice	modello	caratteristiche
SLESAU9	Centralina U9 - stand alone	Generatore segnale DMX - 1 zona - scenari - trigger con pulsanti
SLASAU8	Centralina U8 - con orologio	DMX - 1 zona - scenari - trigger con pulsanti o orologio
SLESAU7	Centralina U7	DMX - 5 zone - scenari - wifi - trigger con pulsanti o orologio
STICKCU4	Wall Panel touch CU4	DMX - 1 zona - 36 scene - trigger con pulsanti
STICKDE3	Wall Panel touch DE3	DMX - 10 zone - scenari - wifi - trigger con pulsanti o orologio
PROG	Programazione scenari	

n.b. i prezzi sopra indicati sono netti e non possono essere ulteriormente scontati perchè imposti dal produttore

DMX 512

DMX 512: sistema di controllo luci professionale mediante Software o Centraline (DMX master controller) collegate via cavo a interfaccie DMX.

Canali: verificare per ogni interfaccia DMX quanti canali ha l'apparecchio e quanti ampere per canale e in base a questo dimensionare l'impianto.

Accessori: il sistema DMX ha numerosi accessori per la realizzazione di un impianto, di seguito ne elenchiamo i più usati.

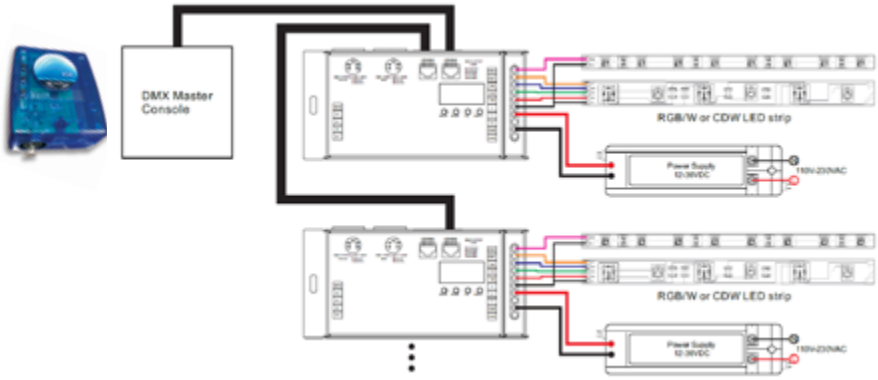

Interfaccie DMX base (per piccole applicazioni)

codice	modello	caratteristiche	dimensioni	canali DMX
SR-2102B	Interfaccia DMX SR-2102B 12..24Vdc	in 12..24Vdc - out 4 canali e max 5 Amp per ogni canale - display con indirizzo DMX	46x178x18 mm	4
SR-2112B	Interfaccia DMX SR-2112B 350mA	in 12 o 24Vdc e out 4 canali ciascuno con max 3 o 6 led 350mA per ognuno dei 4 canali-display con DMX	46x178x18 mm	4

Interfaccie DMX professional

codice	modello	caratteristiche	dimensioni	canali DMX
SR-2108A-M5-3	Interfaccia DMX SR-2108A-M5-3 - 12..24Vdc	in 12..24Vdc - out 5 canali e max 8 Amp per ogni canale - display con indirizzo DMX - Neutrix 3 poli	73x164x38	5
DLD1248-4CV DMX	Interfaccia DMX 4 ch da 5 Amp.	in 12 o 24Vdc - out 4 canali ciascuno con max 5 Amp. (60W - 120W max per ognuno dei 4 canali) apparecchio professionale DMX, PUSH e 0/1.10V	72x92x62 mm DIN RAIL 4 mod.	4
DLB1248- 4CC DMX	Interfaccia DMX 4 ch 350/500/700 mA	in 12..48Vdc - out 4 canali con max 12 led da 350mA per ch con alim da 48Vdc. Professionale	72x92x62 mm DIN RAIL 4 mod.	4
RegostripDC	Regostrip 12..24Vdc	in 12..24Vdc - out 4 canali e max 7 Amp per ogni canale - display con indirizzo DMX - master/slave	110x180x50	4
DIM2304CHDMX	Dimmer DMX 230V 4 ch	in 220V - out 4 ch. 220V max 5Amp per ch. - max 16A complessivi - connettore DMX in e out	300x240x75	4

Accessori DMX

codice	modello	caratteristiche	dimensioni
CavoDMX	Cavo DMX	cavo DMX schermato con due poli e calza	diam 7 mm
Neutrix3PF	Conn. DMX Neutrix 3 poli F	connettore DMX femmina - 3 poli	diam 15 mm
Neutrix3PM	Conn. DMX Neutrix 3 poli M	connettore DMX maschio - 3 poli	diam 15 mm
SR-2100AMP	Amplificatore segnale DMX SR-2100AMP	in 12..24Vdc 0,5Amp - in DMX e out DMX	46x145x16 mm
SR-2703B	Interfaccia DMX AC SWITCH	in 230V - out 230V 1 ch max 500W switch on/off	46x145x16 mm
SR-2102AC	interfaccia DMX AC Dimmer	in 230V - out 230V 2 ch max 250W ciascuno - dimmer con 1 canale DMX	46x145x16 mm
DMX-SPLIT-TER-4ch	Spitter DMX 4 uscite	in 1 liena DMX - out 4 linee DMX - alim 12-24Vdc 20W	72x110x62 mm DIN RAIL 4mod
Splitter6CH	Splitter DMX 6 ch e amplificatore del segnale	In 1 linea DMX - out 6 linee DMX - Alim 230V	